Блоки электромагнитных клапанов с установленными заслонками регулирующими и заслонками дроссельного типа

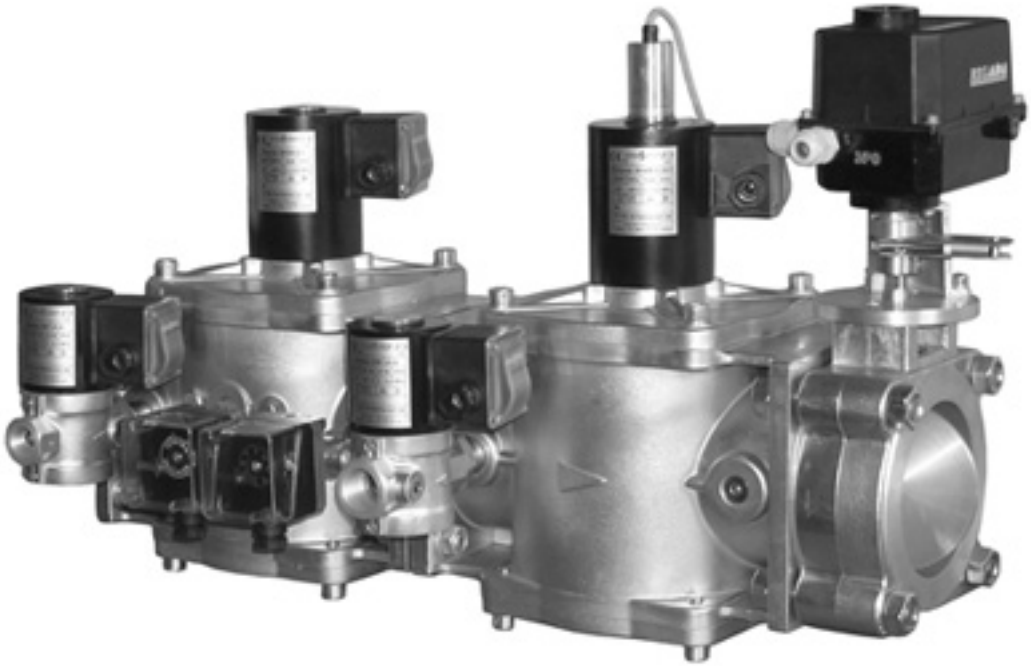

Для всех блоков электромагнитных клапанов, выполненных по схемам 3, 5, 7, 8, 10, 11, 16, 17, вместо клапана с электроприводом регулятора расхода (ВН...М-...), могут быть последовательно установлены электромагнитный отсечной клапан и заслонка регулирующая либо заслонка дроссельного типа соответствующего номинального диаметра.

Применение заслонок позволяет уменьшить общее сопротивление блока на 40 %, при этом происходит некоторое увеличение габаритных размеров и массы блока клапанов.

СП "ТермоБрест" ООО, Беларусь, Брест, Смирнова, 66,
Тел./факс: (375-162) 24-71-04, 24-94-83
E-mail: termo@brest.by
www.termobrest.ru

Использование заслонок повышает глубину регулирования. Регулировка расхода при использовании клапана с регулятором расхода составляет от 10 % до 100 % от номинального расхода, а при использовании заслонок :

- 0,05...100 % от номинального расхода для заслонок типа ЗР...;
- 0,5...100 % от номинального расхода для заслонок дроссельных типа ЗР ... В ... .

При применении в блоке заслонки регулирующей в конце цифрового обозначения блока добавляется буквосочетание «ЗР»; при наличии заслонки дроссельной - добаляется обозначение «ЗРВ».

Пример обозначения блока клапанов с установленной заслонкой регулирующей:

Блок С4Н-5-43 ЗР с правым расположением клапанов свечи безопасности и запальной горелки относительно направления потока газа, с установленной регулирующей заслонкой (датчик положения заслонки в электроприводе типа 4...20 мА), рабочее давление 0,5 бар, климатическое исполнение У3.1, напряжение питания 220 В, 50 Гц:

С4Н-5-43 ЗР исполнение: правое, ПР. (4...20 мА); 0,5 бар, У3.1, 220 В, 50 Гц, ТУ РБ 05708554.023-97

Пример обозначения блока клапанов с установленной заслонкой дроссельного типа:

Блок С3Н-4-117 ЗРВ с левым расположением клапана свечи безопасности относительно направления потока газа, с установленной регулирующей заслонкой (датчик положения заслонки в электроприводе типа 100 Ом), рабочее давление 1 бар, в сборе с фильтром, климатическое исполнение У3.1, напряжение питания 220 В, 50 Гц:

С3Н-4-117 ЗРВ исполнение: левое, ПР. (100 Ом); 1 бар, с фильтром, У3.1, 220 В, 50 Гц, ТУ РБ 05708554.023-97

ОСНОВНЫЕ ТИПЫ БЛОКОВ ЭЛЕКТРОМАГНИТНЫХ КЛАПАНОВ с заслонкой регулирующей

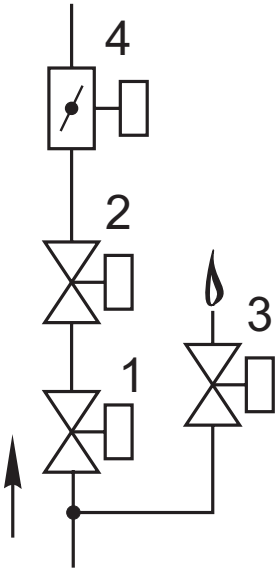

Схема 3

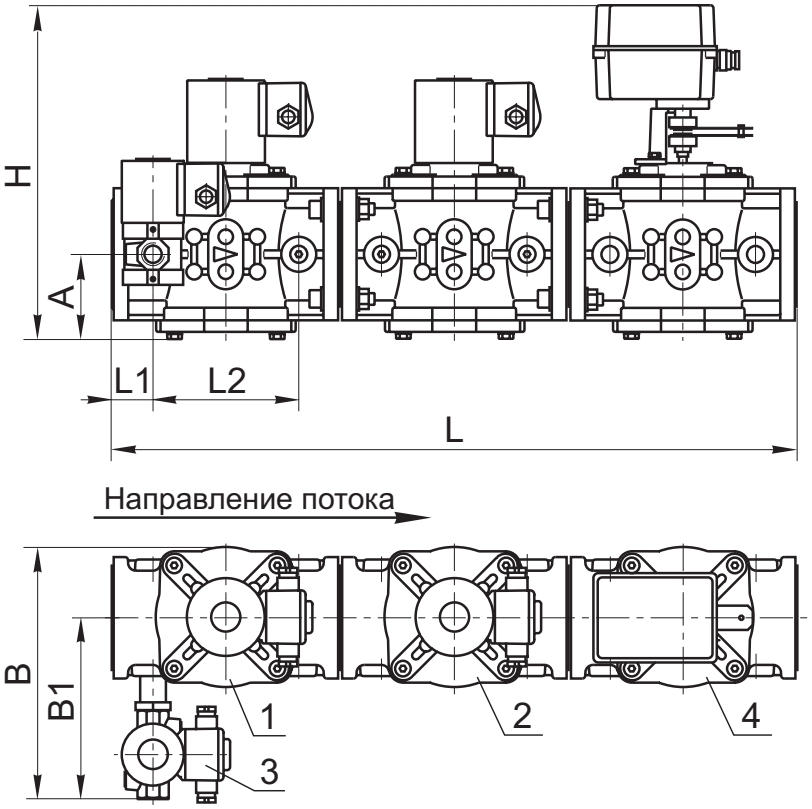

Рис. 10-54

Блок (рис. 10-54, 10-55) состоит из следующих основных узлов и деталей:
- основного запорного клапана 1;
- рабочего клапана 2;
- клапана запальной горелки 3;
- заслонки регулирующей 4.

Клапан запальной горелки может располагаться справа по ходу газа (рис. 10-54) или слева (рис. 10-55).

Материал корпусов всех клапанов и заслонки, входящих в блок, - сплав АК12ОЧ, АК12ПЧ.

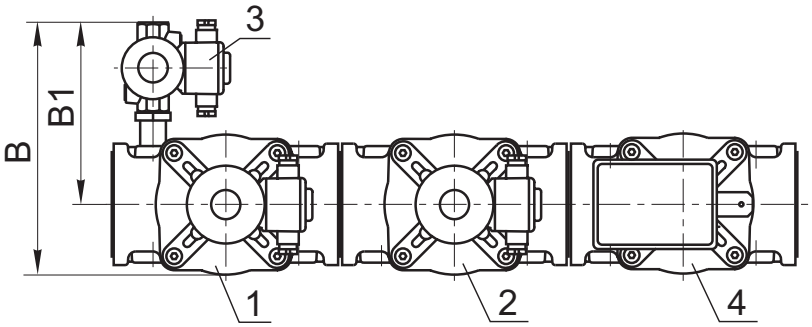

Рис. 10-55

Обозначение	Номинальный диаметр DN		№, тип клапана в схеме		Основные размеры, мм, не более							Масса, кг, не более
	мм	дюймы			L	B	H	A	L1	L2	B1	
С1$^1/_2$Н-3-153 ЗР ...	40	1$^1/_2$	1) ВН1$^1/_2$Н-1 (К, П) 2) ВН1$^1/_2$Н-1 (П)	3) ВН$^1/_2$Н-4 (П) 4) ЗР1$^1/_2$-6 ПР.	480	225	305	75	28,5	105	165	16,0
С2Н-3-154 ЗР ...	50	2	1) ВН2Н-1 (К, П) 2) ВН2Н-1 (П)	3) ВН$^1/_2$Н-4 (П) 4) ЗР2-6 ПР.		235	315	77			170	17,5
С2$^1/_2$Н-3-19 ЗР ...	65	2$^1/_2$	1) ВН2$^1/_2$Н-0,5* (К, П) 2) ВН2$^1/_2$Н-0,5* (П)	3) ВН$^1/_2$Н-4 (П) 4) ЗР2$^1/_2$-6 ПР.	705	270	345	86	42,5	150	185	27,0
С3Н-3-22 ЗР ...	80	3	1) ВН3Н-0,5* (К, П) 2) ВН3Н-0,5* (П)	3) ВН$^1/_2$Н-4 (П) 4) ЗР3-6 ПР.	774	280	355	95	39	180	190	31,5
С4Н-3-25 ЗР ...	100	4	1) ВН4Н-0,5* (К, П) 2) ВН4Н-0,5* (П)	3) ВН$^1/_2$Н-4 (П) 4) ЗР4-6 ПР.	834	300	380	110	41,5	195	200	37,5

СП "ТермоБрест" ООО, Беларусь, Брест, Смирнова, 66,
Тел./факс: (375-162) 24-71-04, 24-94-83
E-mail: termo@brest.by
www.termobrest.ru

ОСНОВНЫЕ ТИПЫ БЛОКОВ ЭЛЕКТРОМАГНИТНЫХ КЛАПАНОВ с заслонкой дроссельной

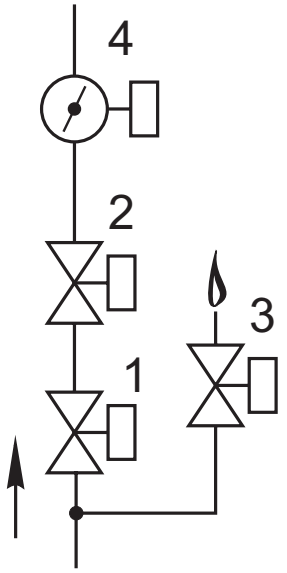

Схема 3

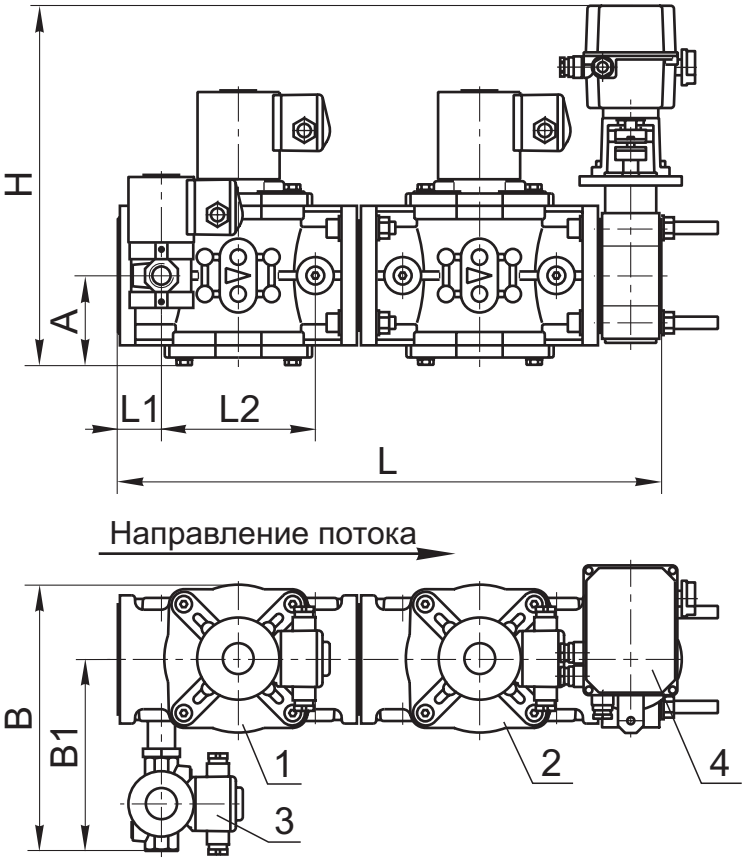

Рис. 10-56

Блок (рис. 10-56, 10-57) состоит из следующих основных узлов и деталей:

- основного запорного клапана 1;
- рабочего клапана 2;
- клапана запальной горелки 3;
- заслонки дроссельной 4.

Клапан запальной горелки может располагаться справа по ходу газа (рис. 10-56) или слева (рис. 10-57).

Материал корпусов всех клапанов, входящих в блок, - сплав АК12ОЧ, АК12ПЧ.

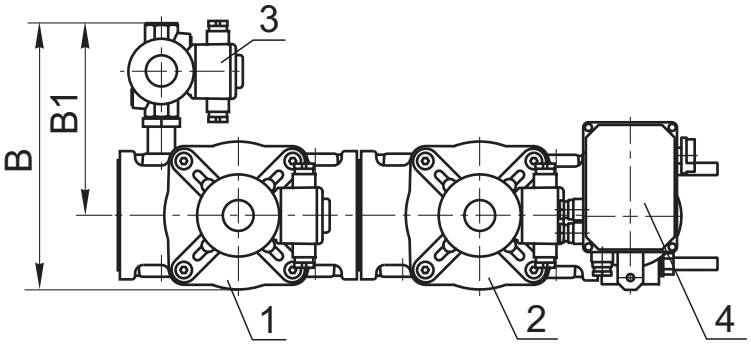

Рис. 10-57

Обозначение	Номинальный диаметр DN		№, тип клапана в схеме	Основные размеры, мм, не более							Масса, кг, не более
	мм	дюймы		L	B	H	A	L1	L2	B1	
C1$^1/_2$H-3-153 3PB ...	40	1$^1/_2$	1) BH1$^1/_2$H-1 (К, П) 3) BH$^1/_2$H-4 (П) 2) BH1$^1/_2$H-1 (П) 4) 3P1$^1/_2$-6 B ПР.	205	225	345	75	28,5	105	165	15,0
C2H-3-154 3PB ...	50	2	1) BH2H-1 (К, П) 3) BH$^1/_2$H-4 (П) 2) BH2H-1 (П) 4) 3P2-6 B ПР.	207	235	350	77			170	16,5
C2$^1/_2$H-3-19 3PB ...	65	2$^1/_2$	1) BH2$^1/_2$H-0,5* (К, П) 3) BH$^1/_2$H-4 (П) 2) BH2$^1/_2$H-0,5* (П) 4) 3P2$^1/_2$-6 B ПР.	530	270	375	86	42,5	150	185	25,8
C3H-3-22 3PB ...	80	3	1) BH3H-0,5* (К, П) 3) BH$^1/_2$H-4 (П) 2) BH3H-0,5* (П) 4) 3P3-6 B ПР.	576	280	392	95	39	180	190	30,2
C4H-3-25 3PB ...	100	4	1) BH4H-0,5* (К, П) 3) BH$^1/_2$H-4 (П) 2) BH4H-0,5* (П) 4) 3P4-6 B ПР.	616	300	415	110	41,5	195	200	36,0

ОСНОВНЫЕ ТИПЫ БЛОКОВ ЭЛЕКТРОМАГНИТНЫХ КЛАПАНОВ с заслонкой регулирующей

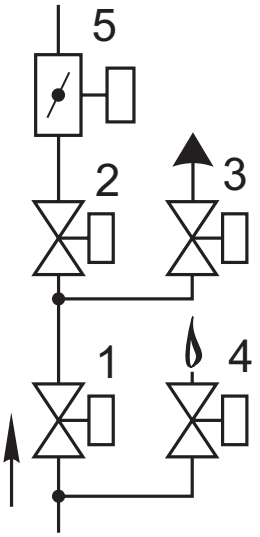

Схема 5

Блок (рис. 10-58, 10-59) состоит из следующих основных узлов и деталей:
- основного запорного клапана 1;
- рабочего клапана 2;
- клапана свечи безопасности 3;
- клапана запальной горелки 4;
- заслонки регулирующей 5.

Клапаны свечи безопасности и запальной горелки могут располагаться справа по ходу газа (рис. 10-58) или слева (рис. 10-59).

Материал корпусов всех клапанов и заслонки, входящих в блок, - сплав АК12ОЧ, АК12ПЧ.

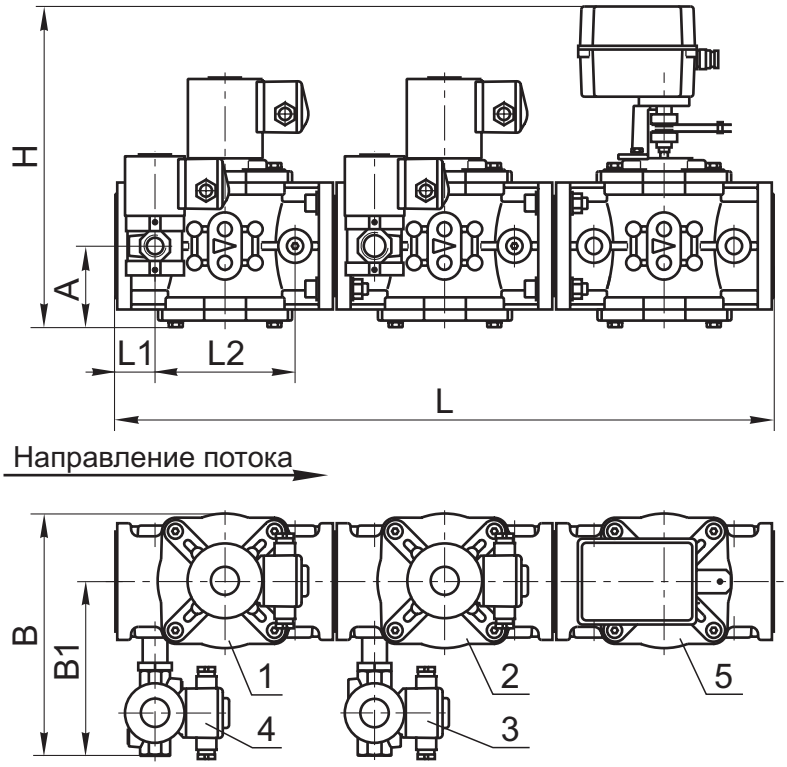

Рис. 10-58

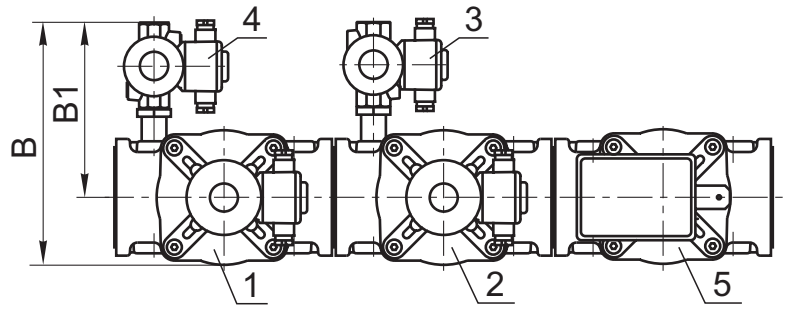

Рис. 10-59

Обозначение	Номинальный диаметр DN		№, тип клапана в схеме	Основные размеры, мм, не более							Масса, кг, не более
	мм	дюймы		L	B	H	A	L1	L2	B1	
С1$^1/_2$Н-4-155 ЗР ...	40	1$^1/_2$	1) ВН1$^1/_2$Н-1 (К, П) 2) ВН1$^1/_2$Н-1 (П) 3) ВФ$^3/_4$Н-4 (П) 4) ВН$^1/_2$Н-4 (П) 5) ЗР1$^1/_2$-6 ПР.	480	225	305	75	28,5	105	165	18,0
С2Н-4-156 ЗР ...	50	2	1) ВН2Н-1 (К, П) 2) ВН2Н-1 (П) 3) ВФ$^3/_4$Н-4 (П) 4) ВН$^1/_2$Н-4 (П) 5) ЗР2-6 ПР.		235	315	77			170	19,5
С2$^1/_2$Н-4-39 ЗР ...	65	2$^1/_2$	1) ВН2$^1/_2$Н-0,5* (К, П) 2) ВН2$^1/_2$Н-0,5* (П) 3) ВФ$^3/_4$Н-4 (П) 4) ВН$^1/_2$Н-4 (П) 5) ЗР2$^1/_2$-6 ПР.	705	270	345	86	42,5	150	185	29,0
С3Н-4-42 ЗР ...	80	3	1) ВН3Н-0,5* (К, П) 2) ВН3Н-0,5* (П) 3) ВФ$^3/_4$Н-4 (П) 4) ВН$^1/_2$Н-4 (П) 5) ЗР3-6 ПР.	774	280	355	95	39	180	190	33,5
С4Н-4-45 ЗР ...	100	4	1) ВН4Н-0,5* (К, П) 2) ВН4Н-0,5* (П) 3) ВФ$^3/_4$Н-4 (П) 4) ВН$^1/_2$Н-4 (П) 5) ЗР4-6 ПР.	834	300	380	110	41,5	195	200	39,5

СП "ТермоБрест" ООО, Беларусь, Брест, Смирнова, 66,
Тел./факс: (375-162) 24-71-04, 24-94-83
E-mail: termo@brest.by
www.termobrest.ru

ОСНОВНЫЕ ТИПЫ БЛОКОВ ЭЛЕКТРОМАГНИТНЫХ КЛАПАНОВ с заслонкой дроссельной

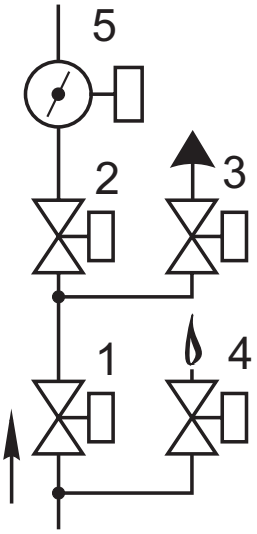

Схема 5

Блок (рис. 10-60, 10-61) состоит из следующих основных узлов и деталей:
- основного запорного клапана 1;
- рабочего клапана 2;
- клапана свечи безопасности 3;
- клапана запальной горелки 4;
- заслонки дроссельной 5.

Клапаны свечи безопасности и запальной горелки могут располагаться справа по ходу газа (рис. 10-60) или слева (рис. 10-61).

Материал корпусов всех клапанов и заслонки, входящих в блок, - сплав АК12ОЧ, АК12ПЧ.

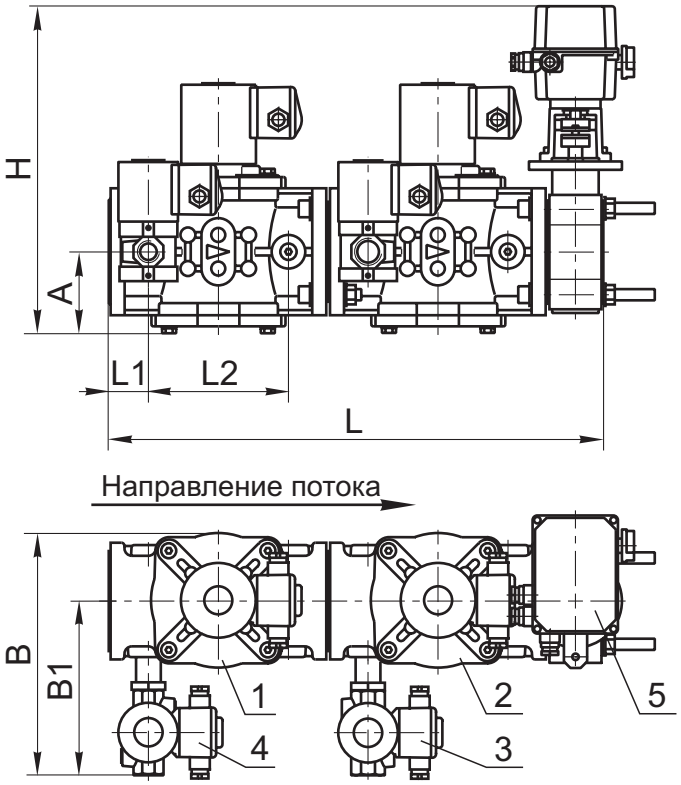

Рис. 10-60

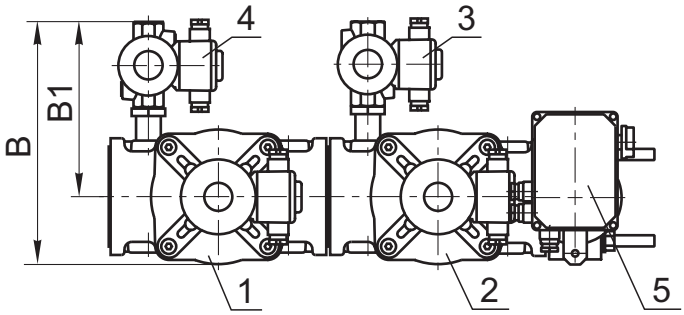

Рис. 10-61

Обозначение	Номинальный диаметр DN		№, тип клапана в схеме	Основные размеры, мм, не более							Масса, кг, не более
	мм	дюймы		L	B	H	A	L1	L2	B1	
С1$^1/_2$Н-4-155 ЗРВ ...	40	1$^1/_2$	1) ВН1$^1/_2$Н-1 (К, П) 2) ВН1$^1/_2$Н-1 (П) 3) ВФ$^3/_4$Н-4 (П) 4) ВН$^1/_2$Н-4 (П) 5) ЗР1$^1/_2$-6 В ПР.	205	225	345	75	28,5	105	165	17,0
С2Н-4-156 ЗРВ ...	50	2	1) ВН2Н-1 (К, П) 2) ВН2Н-1 (П) 3) ВФ$^3/_4$Н-4 (П) 4) ВН$^1/_2$Н-4 (П) 5) ЗР2-6 В ПР.	207	235	350	77			170	18,5
С2$^1/_2$Н-4-39 ЗРВ ...	65	2$^1/_2$	1) ВН2$^1/_2$Н-0,5* (К, П) 2) ВН2$^1/_2$Н-0,5* (П) 3) ВФ$^3/_4$Н-4 (П) 4) ВН$^1/_2$Н-4 (П) 5) ЗР2$^1/_2$-6 В ПР.	530	270	375	86	42,5	150	185	27,8
С3Н-4-42 ЗРВ ...	80	3	1) ВН3Н-0,5* (К, П) 2) ВН3Н-0,5* (П) 3) ВФ$^3/_4$Н-4 (П) 4) ВН$^1/_2$Н-4 (П) 5) ЗР3-6 В ПР.	576	280	392	95	39	180	190	32,2
С4Н-4-45 ЗРВ ...	100	4	1) ВН4Н-0,5* (К, П) 2) ВН4Н-0,5* (П) 3) ВФ$^3/_4$Н-4 (П) 4) ВН$^1/_2$Н-4 (П) 5) ЗР4-6 В ПР.	616	300	415	110	41,5	195	200	38,0

ОСНОВНЫЕ ТИПЫ БЛОКОВ ЭЛЕКТРОМАГНИТНЫХ КЛАПАНОВ с заслонкой регулирующей

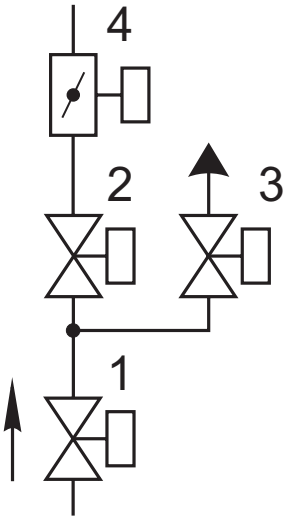

Схема 7

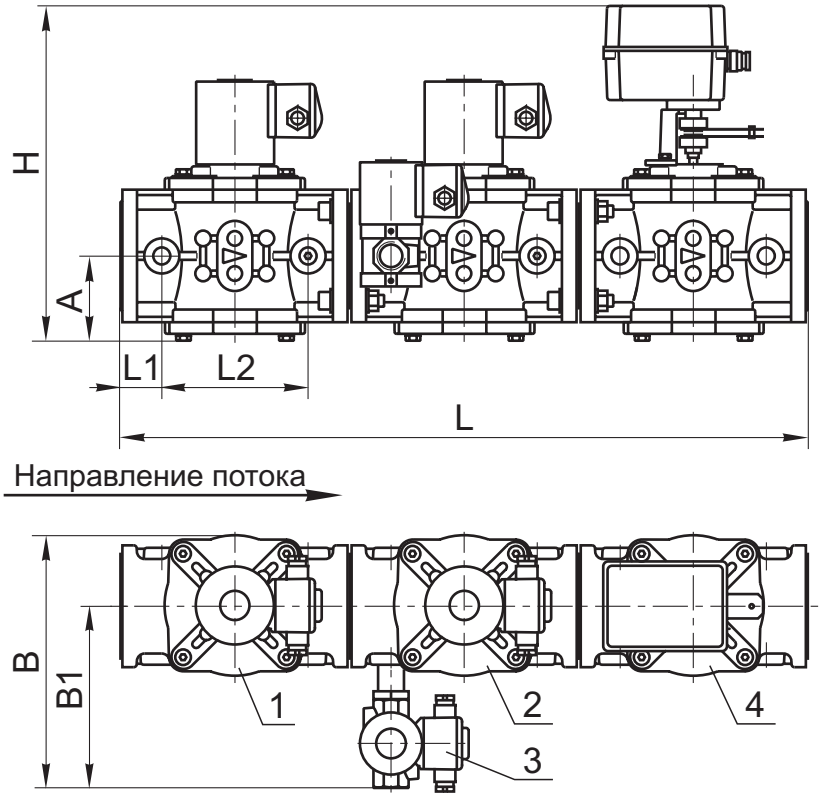

Рис. 10-62

Блок (рис. 10-62, 10-63) состоит из следующих основных узлов и деталей:
- основного запорного клапана 1;
- рабочего клапана 2;
- клапана свечи безопасности 3;
- заслонки регулирующей 4.

Клапан свечи безопасности может располагаться:
- справа по ходу газа (рис. 10-62);
- слева (рис. 10-63).

Материал корпусов всех клапанов и заслонки, входящих в блок, - сплав АК12ОЧ, АК12ПЧ.

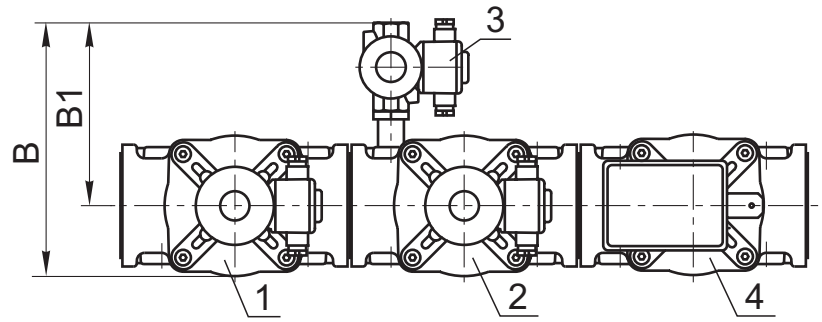

Рис. 10-63

Обозначение	Номинальный диаметр DN		№, тип клапана в схеме		Основные размеры, мм, не более							Масса, кг, не более
	мм	дюймы			L	B	H	A	L1	L2	B1	
С1$^1/_2$Н-3-157 ЗР ...	40	1$^1/_2$	1) ВН1$^1/_2$Н-1 (К, П) 2) ВН1$^1/_2$Н-1 (П)	3) ВФ$^3/_4$Н-4 (П) 4) ЗР1$^1/_2$-6 ПР.	480	225	305	75	28,5	105	165	16,0
С2Н-3-158 ЗР ...	50	2	1) ВН2Н-1 (К, П) 2) ВН2Н-1 (П)	3) ВФ$^3/_4$Н-4 (П) 4) ЗР2-6 ПР.		235	315	77			170	17,5
С2$^1/_2$Н-3-16 ЗР ...	65	2$^1/_2$	1) ВН2$^1/_2$Н-0,5* (К, П) 2) ВН2$^1/_2$Н-0,5* (П)	3) ВФ$^3/_4$Н-4 (П) 4) ЗР2$^1/_2$-6 ПР.	705	270	345	86	42,5	150	185	27,0
С3Н-3-20 ЗР ...	80	3	1) ВН3Н-0,5* (К, П) 2) ВН3Н-0,5* (П)	3) ВФ$^3/_4$Н-4 (П) 4) ЗР3-6 ПР.	774	280	355	95	39	180	190	31,5
С4Н-3-28 ЗР ...	100	4	1) ВН4Н-0,5* (К, П) 2) ВН4Н-0,5* (П)	3) ВФ$^3/_4$Н-4 (П) 4) ЗР4-6 ПР.	834	300	380	110	41,5	195	200	37,5

СП "ТермоБрест" ООО, Беларусь, Брест, Смирнова, 66,
Тел./факс: (375-162) 24-71-04, 24-94-83
E-mail: termo@brest.by
www.termobrest.ru

ОСНОВНЫЕ ТИПЫ БЛОКОВ ЭЛЕКТРОМАГНИТНЫХ КЛАПАНОВ с заслонкой дроссельной

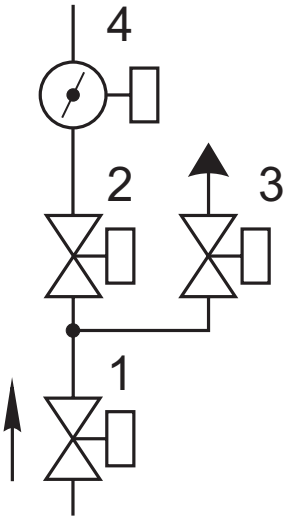

Схема 7

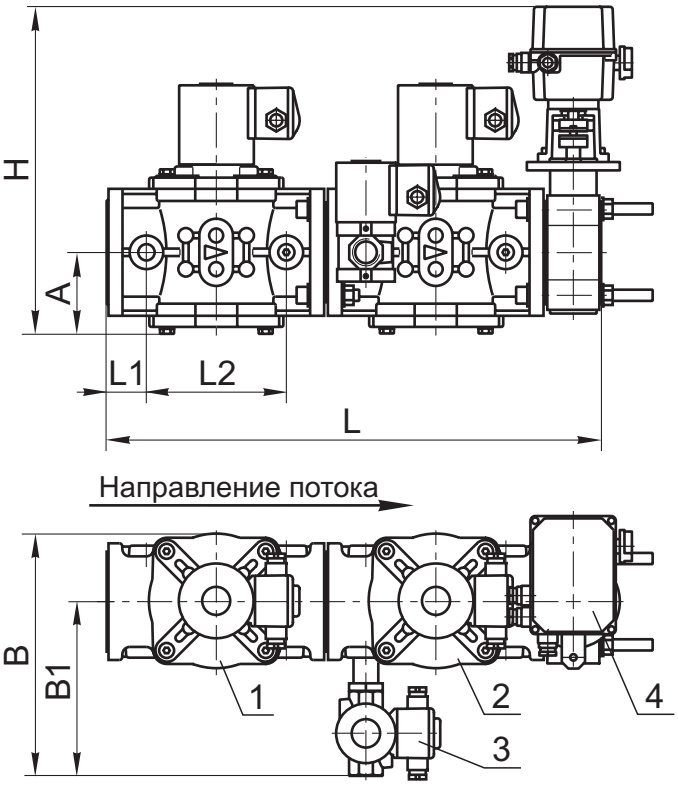

Рис. 10-64

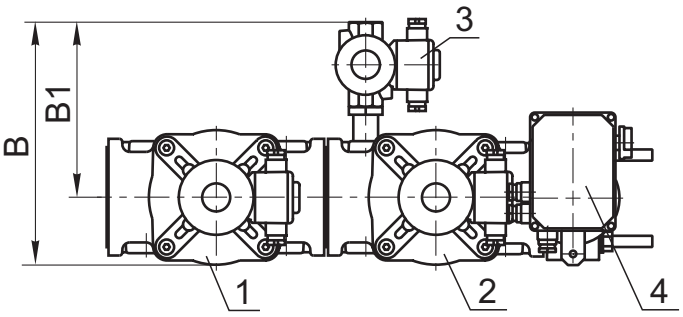

Рис. 10-65

Блок (рис. 10-64, 10-65) состоит из следующих основных узлов и деталей:
- основного запорного клапана 1;
- рабочего клапана 2;
- клапана свечи безопасности 3;
- заслонки дроссельной 4.

Клапан свечи безопасности может располагаться:
- справа по ходу газа (рис. 10-64);
- слева (рис. 10-65).

Материал корпусов всех клапанов и заслонки, входящих в блок, - сплав АК12ОЧ, АК12ПЧ.

Обозначение	Номинальный диаметр DN		№, тип клапана в схеме	Основные размеры, мм, не более							Масса, кг, не более
	мм	дюймы		L	B	H	A	L1	L2	B1	
C1$^1/_2$H-3-157 3PB ...	40	1$^1/_2$	1) BH1$^1/_2$H-1 (К, П) 3) BФ$^3/_4$H-4 (П) 2) BH1$^1/_2$H-1 (П) 4) 3P1$^1/_2$-6 B ПР.	205	225	345	75	28,5	105	165	15,0
C2H-3-158 3PB ...	50	2	1) BH2H-1 (К, П) 3) BФ$^3/_4$H-4 (П) 2) BH2H-1 (П) 4) 3P2-6 B ПР.	207	235	350	77			170	16,5
C2$^1/_2$H-3-16 3PB ...	65	2$^1/_2$	1) BH2$^1/_2$H-0,5* (К, П) 3) BФ$^3/_4$H-4 (П) 2) BH2$^1/_2$H-0,5* (П) 4) 3P2$^1/_2$-6 B ПР.	530	270	375	86	42,5	150	185	25,8
C3H-3-20 3PB ...	80	3	1) BH3H-0,5* (К, П) 3) BФ$^3/_4$H-4 (П) 2) BH3H-0,5* (П) 4) 3P3-6 B ПР.	576	280	392	95	39	180	190	30,2
C4H-3-28 3PB ...	100	4	1) BH4H-0,5* (К, П) 3) BФ$^3/_4$H-4 (П) 2) BH4H-0,5* (П) 4) 3P4-6 B ПР.	616	300	415	110	41,5	195	200	36,0

ОСНОВНЫЕ ТИПЫ БЛОКОВ ЭЛЕКТРОМАГНИТНЫХ КЛАПАНОВ с заслонкой регулирующей

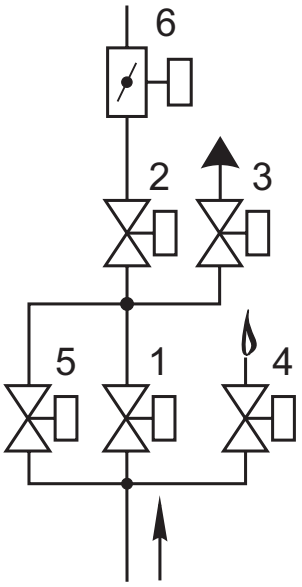

Схема 8

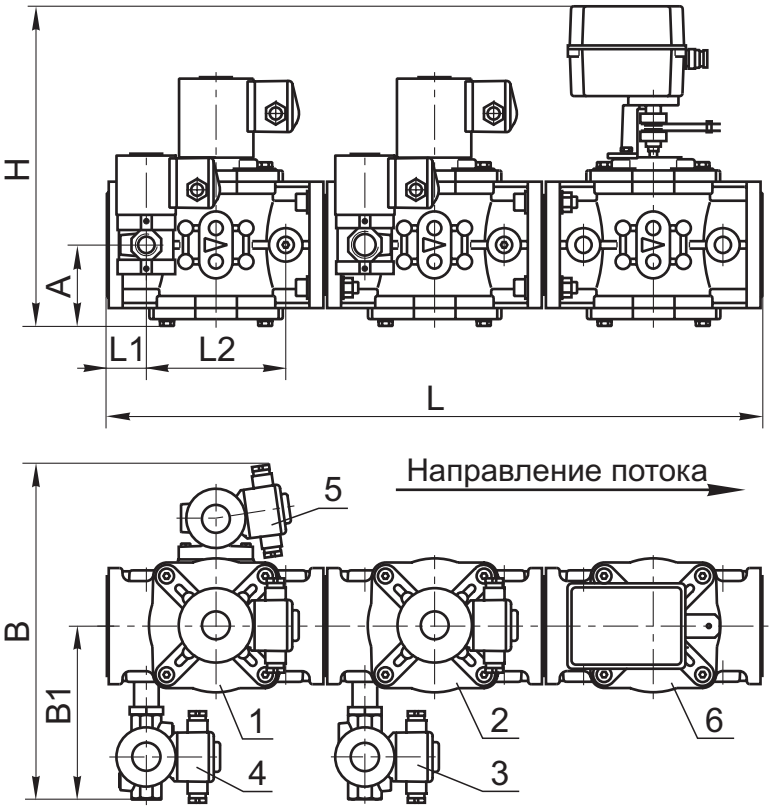

Рис. 10-66

Блок (рис. 10-66, 10-67) состоит из следующих основных узлов и деталей:

- основного запорного клапана 1;
- рабочего клапана 2;
- клапана свечи безопасности 3;
- клапана запальной горелки 4;
- клапана контроля плотности 5;
- заслонки регулирующей 6.

Клапаны свечи безопасности и запальной горелки могут располагаться справа по ходу газа (рис. 10-66) или слева (рис. 10-67).

Материал корпусов всех клапанов и заслонки, входящих в блок, - сплав АК12ОЧ, АК12ПЧ.

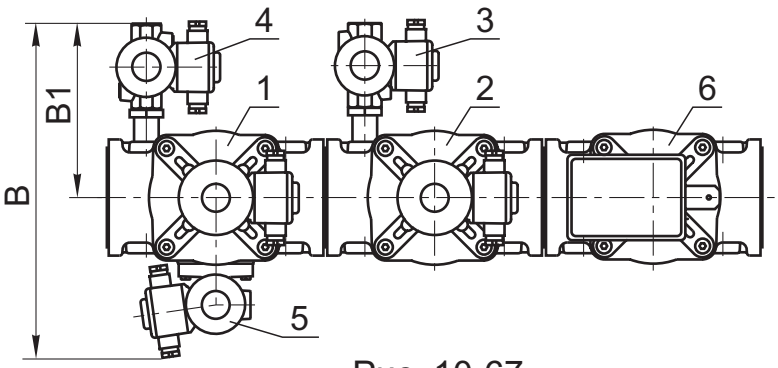

Рис. 10-67

Обозначение	Номинальный диаметр DN		№, тип клапана в схеме			Основные размеры, мм, не более							Масса, кг, не более
	мм	дюймы				L	B	H	A	L1	L2	B1	
С1$^1/_2$Н-5-159 ЗР ...	40	1$^1/_2$	1) ВН1$^1/_2$Н-1 (К, П) 2) ВН1$^1/_2$Н-1 (П) 3) ВФ$^3/_4$Н-4 (П)	4) ВН$^1/_2$Н-4 (П) 5) ВН$^3/_4$НБ-4 (П) 6) ЗР1$^1/_2$-6 ПР.		480	315	305	75	28,5	105	165	20,5
С2Н-5-160 ЗР ...	50	2	1) ВН2Н-1 (К, П) 2) ВН2Н-1 (П) 3) ВФ$^3/_4$Н-4 (П)	4) ВН$^1/_2$Н-4 (П) 5) ВН$^3/_4$НБ-4 (П) 6) ЗР2-6 ПР.			325	315	77			170	22,0
С2$^1/_2$Н-5-48 ЗР ...	65	2$^1/_2$	1) ВН2$^1/_2$Н-0,5* (К, П) 2) ВН2$^1/_2$Н-0,5* (П) 3) ВФ$^3/_4$Н-4 (П)	4) ВН$^1/_2$Н-4 (П) 5) ВН$^3/_4$НБ-4 (П) 6) ЗР2$^1/_2$-6 ПР.		705	360	345	86	42,5	150	185	31,5
С3Н-5-40 ЗР ...	80	3	1) ВН3Н-0,5* (К, П) 2) ВН3Н-0,5* (П) 3) ВФ$^3/_4$Н-4 (П)	4) ВН$^1/_2$Н-4 (П) 5) ВН$^3/_4$НБ-4 (П) 6) ЗР3-6 ПР.		774	370	355	95	39	180	190	36,0
С4Н-5-43 ЗР ...	100	4	1) ВН4Н-0,5* (К, П) 2) ВН4Н-0,5* (П) 3) ВФ$^3/_4$Н-4 (П)	4) ВН$^1/_2$Н-4 (П) 5) ВН$^3/_4$НБ-4 (П) 6) ЗР4-6 ПР.		834	395	380	110	41,5	195	200	42,0

СП "ТермоБрест" ООО, Беларусь, Брест, Смирнова, 66,
Тел./факс: (375-162) 24-71-04, 24-94-83
E-mail: termo@brest.by
www.termobrest.ru

ОСНОВНЫЕ ТИПЫ БЛОКОВ ЭЛЕКТРОМАГНИТНЫХ КЛАПАНОВ с заслонкой дроссельной

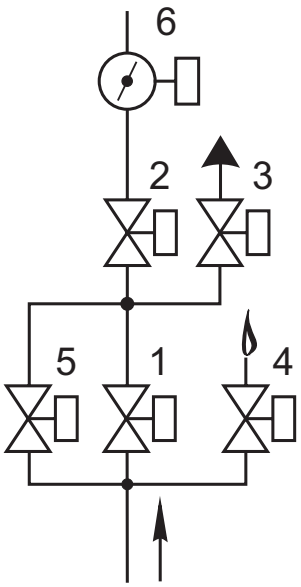

Схема 8

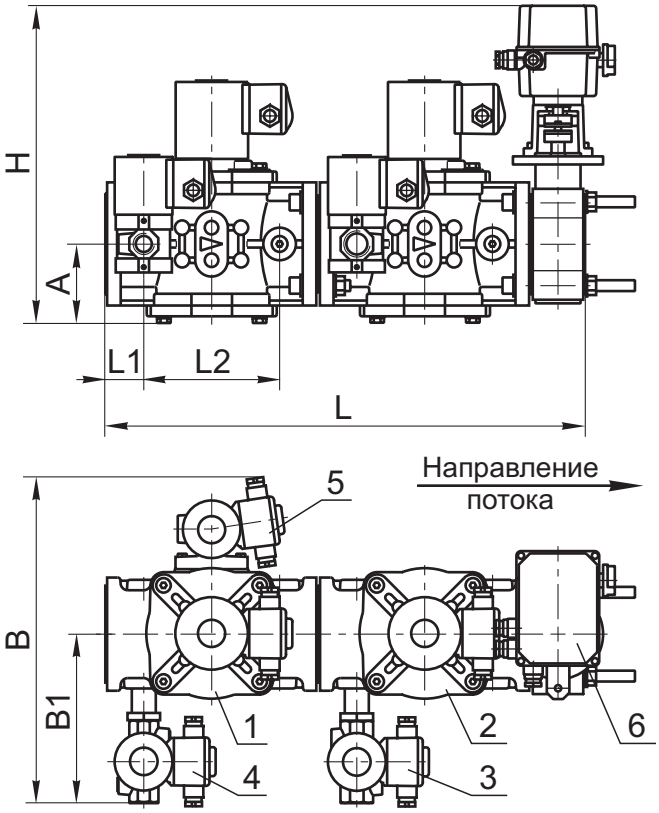

Рис. 10-68

Блок (рис. 10-68, 10-69) состоит из следующих основных узлов и деталей:

- основного запорного клапана 1;
- рабочего клапана 2;
- клапана свечи безопасности 3;
- клапана запальной горелки 4;
- клапана контроля плотности 5;
- заслонки дроссельной 6.

Клапаны свечи безопасности и запальной горелки могут располагаться справа по ходу газа (рис. 10-68) или слева (рис. 10-69).

Материал корпусов всех клапанов и заслонки, входящих в блок, - сплав АК12ОЧ, АК12ПЧ.

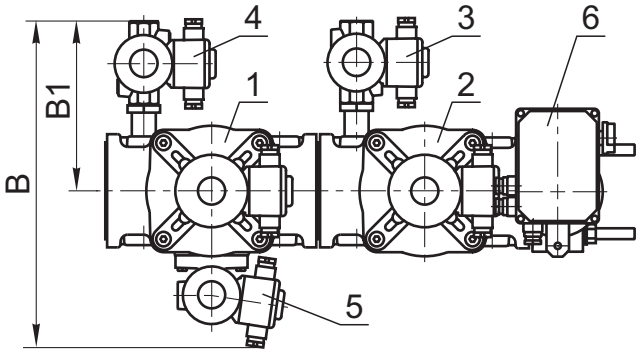

Рис. 10-69

Обозначение	Номинальный диаметр DN		№, тип клапана в схеме			Основные размеры, мм, не более							Масса, кг, не более
	мм	дюймы				L	B	H	A	L1	L2	B1	
С1$^1/_2$Н-5-159 ЗРВ ...	40	1$^1/_2$	1) ВН1$^1/_2$Н-1 (К, П) 2) ВН1$^1/_2$Н-1 (П) 3) ВФ$^3/_4$Н-4 (П)	4) ВН$^1/_2$Н-4 (П) 5) ВН$^3/_4$НБ-4 (П) 6) ЗР1$^1/_2$-6 В ПР.		205	315	345	75	28,5	105	165	19,5
С2Н-5-160 ЗРВ ...	50	2	1) ВН2Н-1 (К, П) 2) ВН2Н-1 (П) 3) ВФ$^3/_4$Н-4 (П)	4) ВН$^1/_2$Н-4 (П) 5) ВН$^3/_4$НБ-4 (П) 6) ЗР2-6 В ПР.		207	325	350	77			170	21,0
С2$^1/_2$Н-5-48 ЗРВ ...	65	2$^1/_2$	1) ВН2$^1/_2$Н-0,5* (К, П) 2) ВН2$^1/_2$Н-0,5* (П) 3) ВФ$^3/_4$Н-4 (П)	4) ВН$^1/_2$Н-4 (П) 5) ВН$^3/_4$НБ-4 (П) 6) ЗР2$^1/_2$-6 В ПР.		530	360	375	86	42,5	150	185	30,3
С3Н-5-40 ЗРВ ...	80	3	1) ВН3Н-0,5* (К, П) 2) ВН3Н-0,5* (П) 3) ВФ$^3/_4$Н-4 (П)	4) ВН$^1/_2$Н-4 (П) 5) ВН$^3/_4$НБ-4 (П) 6) ЗР3-6 В ПР.		576	370	392	95	39	180	190	34,7
С4Н-5-43 ЗРВ ...	100	4	1) ВН4Н-0,5* (К, П) 2) ВН4Н-0,5* (П) 3) ВФ$^3/_4$Н-4 (П)	4) ВН$^1/_2$Н-4 (П) 5) ВН$^3/_4$НБ-4 (П) 6) ЗР4-6 В ПР.		616	395	415	110	41,5	195	200	40,5

ОСНОВНЫЕ ТИПЫ БЛОКОВ ЭЛЕКТРОМАГНИТНЫХ КЛАПАНОВ с заслонкой регулирующей

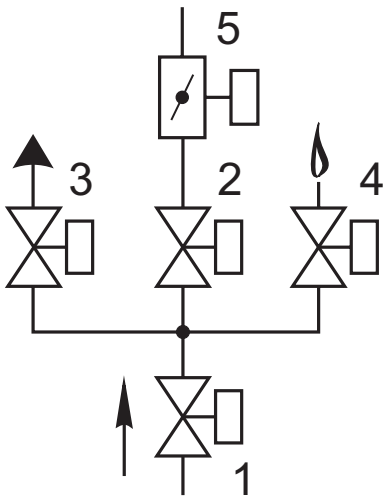

Схема 10

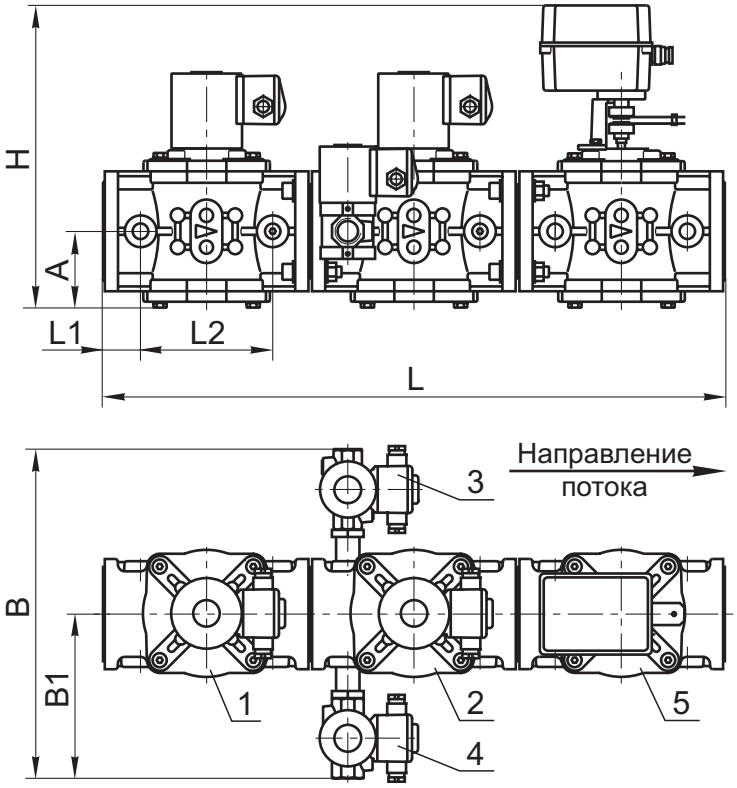

Рис. 10-70

Блок (рис. 10-70, 10-71) состоит из следующих основных узлов и деталей:

- основного запорного клапана 1;
- рабочего клапана 2;
- клапана свечи безопасности 3;
- клапана запальной горелки 4;
- заслонки регулирующей 5.

Клапан свечи безопасности может располагаться слева по ходу газа (рис. 10-70) или справа (рис. 10-71).

Материал корпусов всех клапанов и заслонки, входящих в блок, - сплав АК12ОЧ, АК12ПЧ.

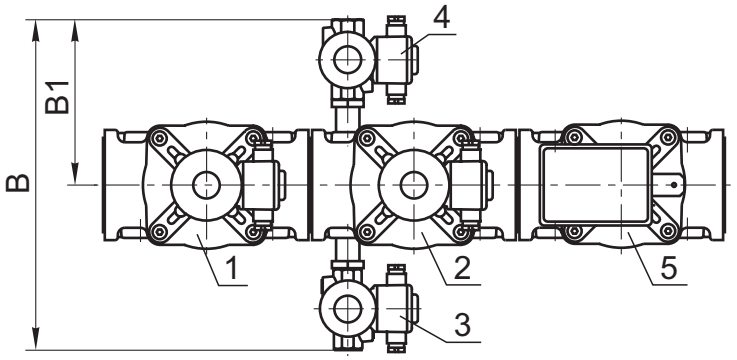

Рис. 10-71

Обозначение	Номинальный диаметр DN		№, тип клапана в схеме	Основные размеры, мм, не более							Масса, кг, не более
	мм	дюймы		L	B	H	A	L1	L2	B1	
С1$^1/_2$Н-4-161 ЗР ...	40	1$^1/_2$	1) ВН1$^1/_2$Н-1 (К, П) 2) ВН1$^1/_2$Н-1 (П) 3) ВФ$^3/_4$Н-4 (П) 4) ВН$^1/_2$Н-4 (П) 5) ЗР1$^1/_2$-6 ПР.	480	225	330	75	28,5	105	165	18,0
С2Н-4-162 ЗР ...	50	2	1) ВН2Н-1 (К, П) 2) ВН2Н-1 (П) 3) ВФ$^3/_4$Н-4 (П) 4) ВН$^1/_2$Н-4 (П) 5) ЗР2-6 ПР.		235	340	77			170	19,5
С2$^1/_2$Н-4-61 ЗР ...	65	2$^1/_2$	1) ВН2$^1/_2$Н-0,5* (К, П) 2) ВН2$^1/_2$Н-0,5* (П) 3) ВФ$^3/_4$Н-4 (П) 4) ВН$^1/_2$Н-4 (П) 5) ЗР2$^1/_2$-6 ПР.	705	270	370	86	42,5	150	185	29,0
С3Н-4-62 ЗР ...	80	3	1) ВН3Н-0,5* (К, П) 2) ВН3Н-0,5* (П) 3) ВФ$^3/_4$Н-4 (П) 4) ВН$^1/_2$Н-4 (П) 5) ЗР3-6 ПР.	774	280	380	95	39	180	190	33,5
С4Н-4-63 ЗР ...	100	4	1) ВН4Н-0,5* (К, П) 2) ВН4Н-0,5* (П) 3) ВФ$^3/_4$Н-4 (П) 4) ВН$^1/_2$Н-4 (П) 5) ЗР4-6 ПР.	834	300	400	110	41,5	195	200	39,5

СП "ТермоБрест" ООО, Беларусь, Брест, Смирнова, 66,
Тел./факс: (375-162) 24-71-04, 24-94-83
E-mail: termo@brest.by
www.termobrest.ru

ОСНОВНЫЕ ТИПЫ БЛОКОВ ЭЛЕКТРОМАГНИТНЫХ КЛАПАНОВ с заслонкой дроссельной

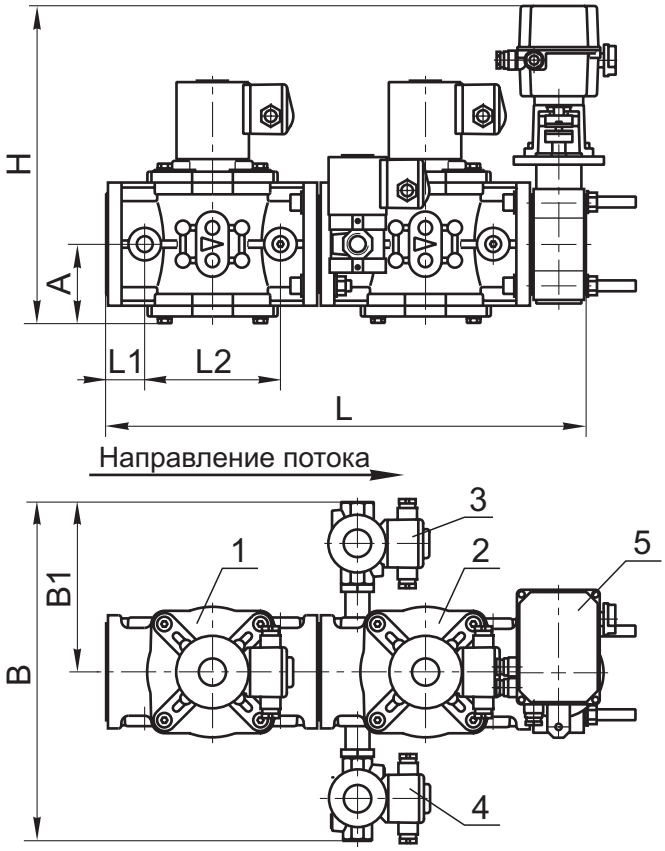

Рис. 10-72

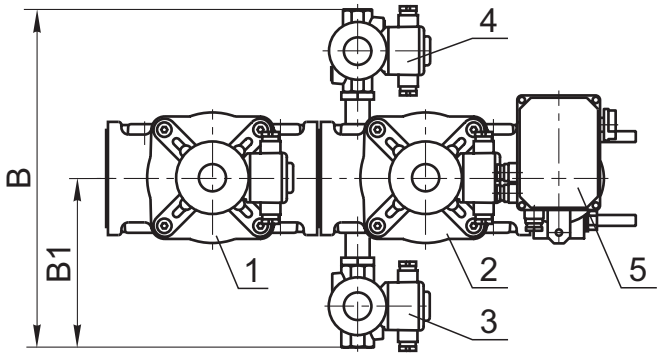

Рис. 10-73

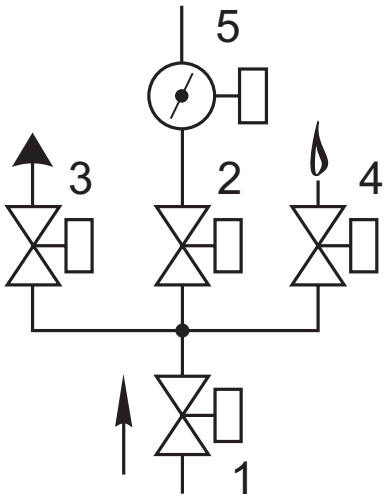

Схема 10

Блок (рис. 10-72, 10-73) состоит из следующих основных узлов и деталей:
- основного запорного клапана 1;
- рабочего клапана 2;
- клапана свечи безопасности 3;
- клапана запальной горелки 4;
- заслонки дроссельной 5.

Клапан свечи безопасности может располагаться слева по ходу газа (рис. 10-70) или справа (рис. 10-71).

Материал корпусов всех клапанов и заслонки, входящих в блок, - сплав АК12ОЧ, АК12ПЧ.

Обозначение	Номинальный диаметр DN		№, тип клапана в схеме	Основные размеры, мм, не более							Масса, кг, не более
	мм	дюймы		L	B	H	A	L1	L2	B1	
С1$^1/_2$Н-4-161 ЗРВ ...	40	1$^1/_2$	1) ВН1$^1/_2$Н-1 (К, П) 2) ВН1$^1/_2$Н-1 (П) 3) ВФ$^3/_4$Н-4 (П) 4) ВН$^1/_2$Н-4 (П) 5) ЗР1$^1/_2$-6 В ПР.	205	330	345	75	28,5	105	165	17,0
С2Н-4-162 ЗРВ ...	50	2	1) ВН2Н-1 (К, П) 2) ВН2Н-1 (П) 3) ВФ$^3/_4$Н-4 (П) 4) ВН$^1/_2$Н-4 (П) 5) ЗР2-6 В ПР.	207	340	350	77			170	18,5
С2$^1/_2$Н-4-61 ЗРВ ...	65	2$^1/_2$	1) ВН2$^1/_2$Н-0,5* (К, П) 2) ВН2$^1/_2$Н-0,5* (П) 3) ВФ$^3/_4$Н-4 (П) 4) ВН$^1/_2$Н-4 (П) 5) ЗР2$^1/_2$-6 В ПР.	530	370	375	86	42,5	150	185	27,8
С3Н-4-62 ЗРВ ...	80	3	1) ВН3Н-0,5* (К, П) 2) ВН3Н-0,5* (П) 3) ВФ$^3/_4$Н-4 (П) 4) ВН$^1/_2$Н-4 (П) 5) ЗР3-6 В ПР.	576	380	392	95	39	180	190	32,2
С4Н-4-63 ЗРВ ...	100	4	1) ВН4Н-0,5* (К, П) 2) ВН4Н-0,5* (П) 3) ВФ$^3/_4$Н-4 (П) 4) ВН$^1/_2$Н-4 (П) 5) ЗР4-6 В ПР.	616	400	415	110	41,5	195	200	38,0

ОСНОВНЫЕ ТИПЫ БЛОКОВ ЭЛЕКТРОМАГНИТНЫХ КЛАПАНОВ с заслонкой регулирующей

Блок (рис. 10-74) состоит из следующих основных узлов и деталей:

- основного запорного клапана 1;
- рабочего клапана 2;
- клапана контроля плотности 3;
- клапана свечи безопасности 4;
- клапана продувочного 5;
- клапана запальной горелки 6;
- заслонки регулирующей 7.

Материал корпусов всех клапанов и заслонки, входящих в блок, - сплав АК12ОЧ, АК12ПЧ.

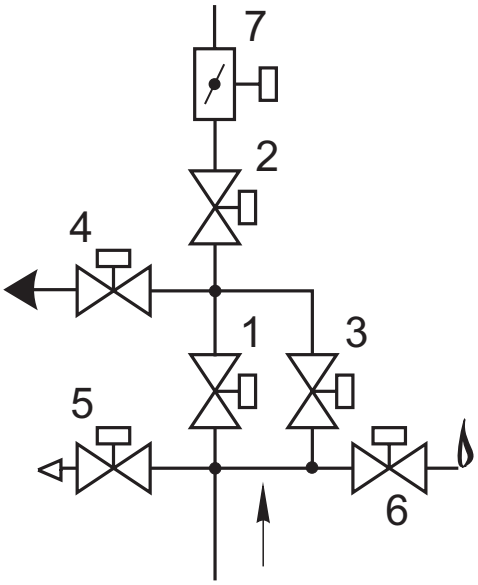

Схема 11

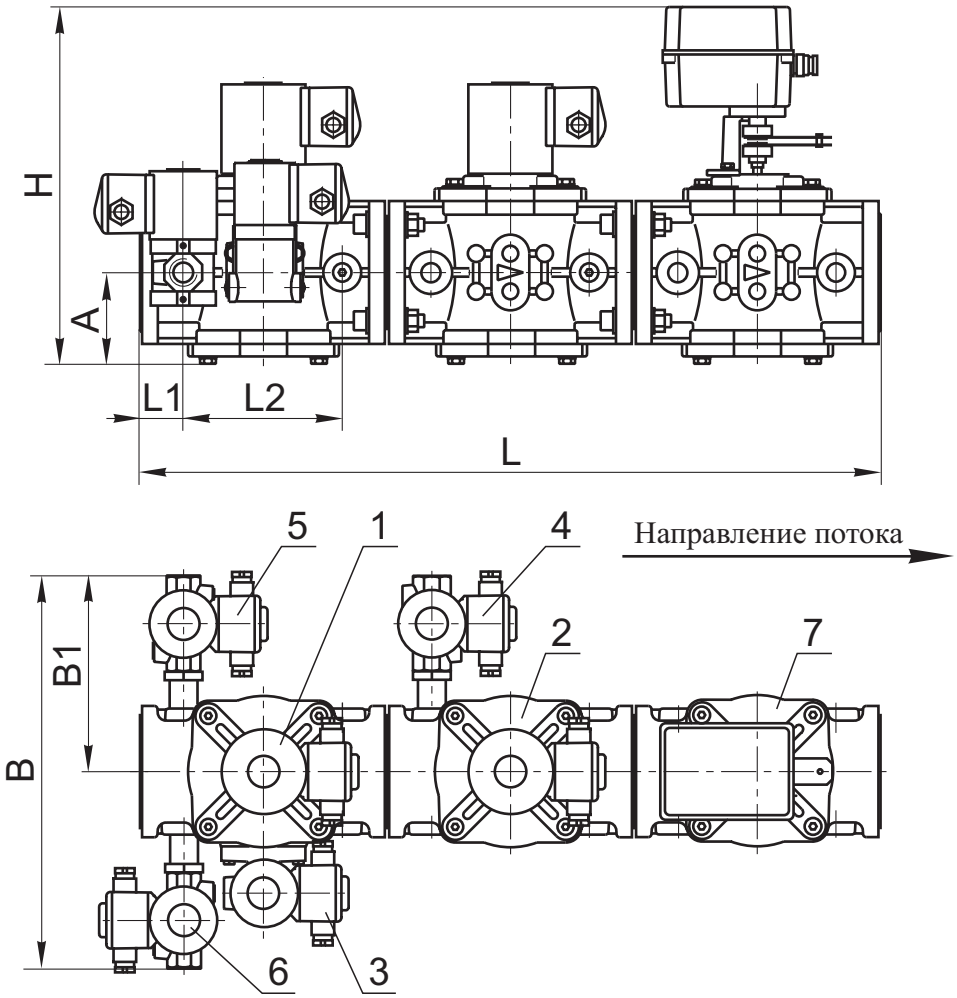

Рис. 10-74

Обозначение	Номинальный диаметр DN		№, тип клапана в схеме	Основные размеры, мм, не более							Масса, кг, не более
	мм	дюймы		L	B	H	A	L1	L2	B1	
С4Н-6-70 ЗР ...	100	4	1) ВН4Н-0,5* (К, П) 2) ВН4Н-0,5* (П) 3) ВН$^3/_4$НБ-4 (П) 4) ВФ$^3/_4$НБ-4 (П) 5) ВН$^3/_4$Н-4 (П) 6) ВН$^1/_2$Н-4 (П) 7) ЗР4-6 ПР.	834	400	380	110	41,5	195	200	44,0

СП "ТермоБрест" ООО, Беларусь, Брест, Смирнова, 66,
Тел./факс: (375-162) 24-71-04, 24-94-83
E-mail: termo@brest.by
www.termobrest.ru

ОСНОВНЫЕ ТИПЫ БЛОКОВ ЭЛЕКТРОМАГНИТНЫХ КЛАПАНОВ с заслонкой дроссельной

Блок (рис. 10-75) состоит из следующих основных узлов и деталей:

- основного запорного клапана 1;
- рабочего клапана 2;
- клапана контроля плотности 3;
- клапана свечи безопасности 4;
- клапана продувочного 5;
- клапана запальной горелки 6;
- заслонки дроссельной 7.

Материал корпусов всех клапанов и заслонки, входящих в блок, - сплав АК12ОЧ, АК12ПЧ.

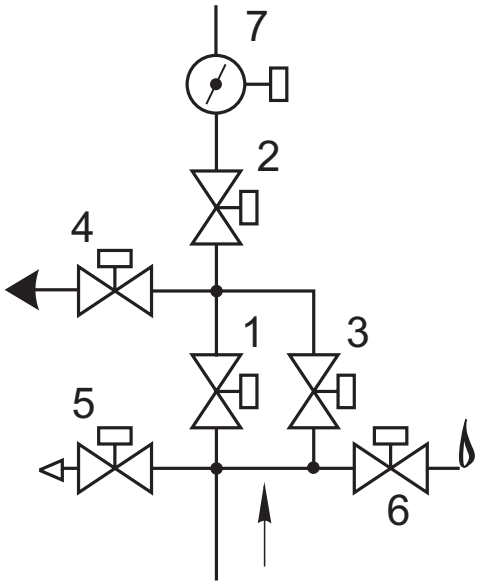

Схема 11

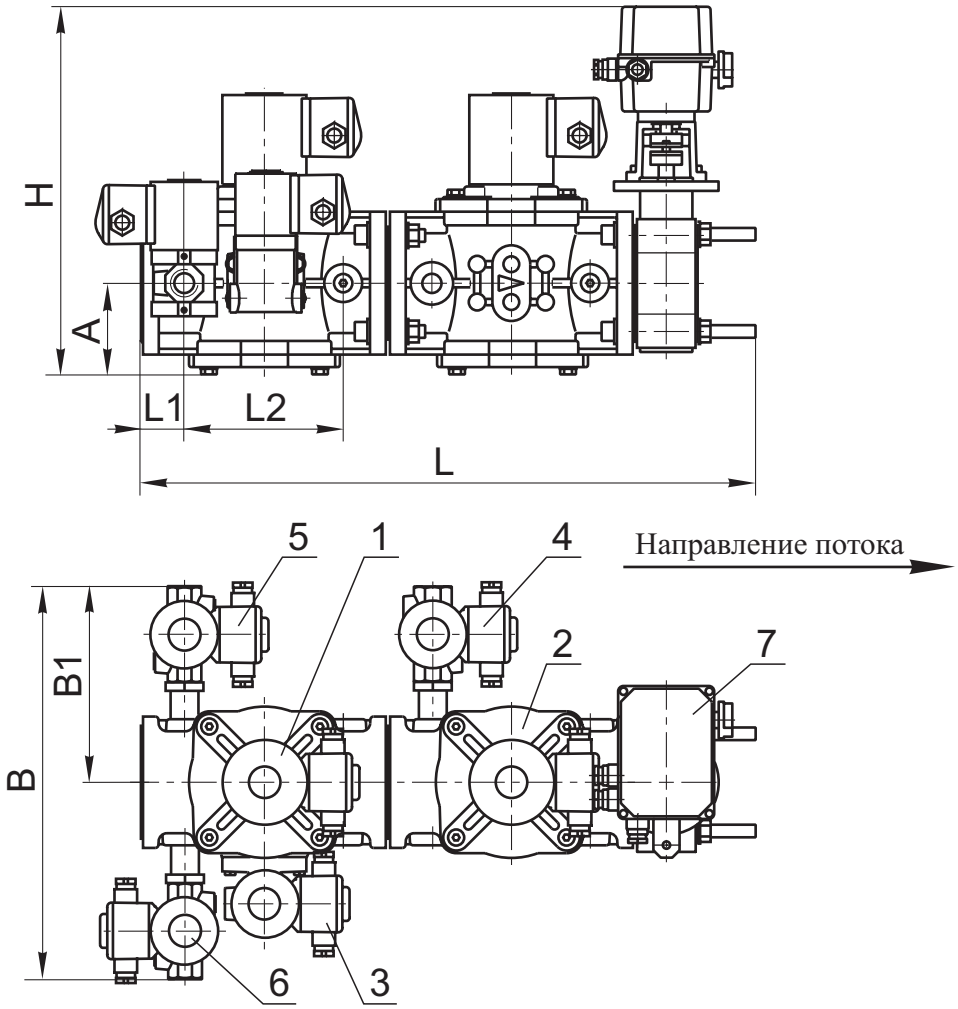

Рис. 10-75

Обозначение	Номинальный диаметр DN		№, тип клапана в схеме	Основные размеры, мм, не более							Масса, кг, не более
	мм	дюймы		L	B	H	A	L1	L2	B1	
С4Н-6-70 ЗРВ ...	100	4	1) ВН4Н-0,5* (К, П) 2) ВН4Н-0,5* (П) 3) ВН$^3/_4$НБ-4 (П) 4) ВФ$^3/_4$НБ-4 (П) 5) ВН$^3/_4$Н-4 (П) 6) ВН$^1/_2$Н-4 (П) 7) ЗР4-6 В ПР.	616	400	415	110	41,5	195	200	42,5

ОСНОВНЫЕ ТИПЫ БЛОКОВ ЭЛЕКТРОМАГНИТНЫХ КЛАПАНОВ с заслонкой регулирующей

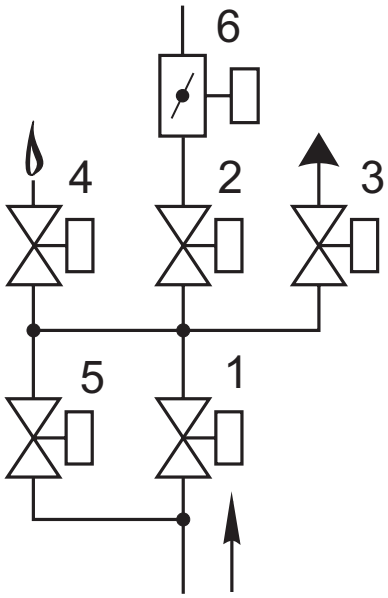

Схема 16

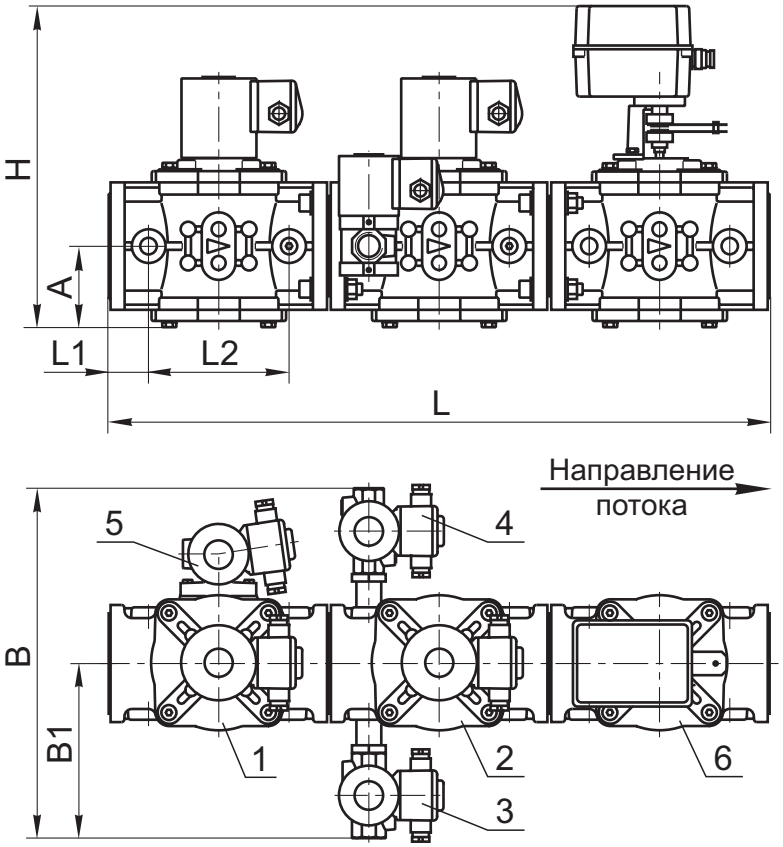

Рис. 10-76

Блок (рис. 10-76, 10-77) состоит из следующих основных узлов и деталей:
- основного запорного клапана 1;
- рабочего клапана 2;
- клапана свечи безопасности 3;
- клапана запальной горелки 4;
- клапана контроля плотности 5;
- заслонки регулирующей 6.

Клапан свечи безопасности может располагаться:
- справа по ходу газа (рис. 10-76);
- слева (рис. 10-77).

Материал корпусов всех клапанов и заслонки, входящих в блок, - сплав АК12ОЧ, АК12ПЧ.

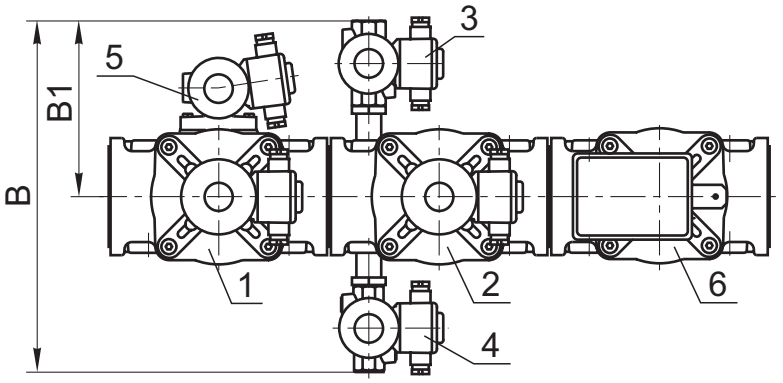

Рис. 10-77

Обозначение	Номинальный диаметр DN		№, тип клапана в схеме		Основные размеры, мм, не более							Масса, кг, не более
	мм	дюймы			L	B	H	A	L1	L2	B1	
С2$^1/_2$Н-5-111 ЗР ...	65	2$^1/_2$	1) ВН2$^1/_2$Н-0,5* (К, П) 2) ВН2$^1/_2$Н-0,5* (П) 3) ВФ$^3/_4$Н-4 (П)	4) ВН$^1/_2$Н-4 (П) 5) ВН$^3/_4$НБ-4 (П) 6) ЗР2$^1/_2$-6 ПР.	705	370	345	86	42,5	150	185	31,5
С3Н-5-112 ЗР ...	80	3	1) ВН3Н-0,5* (К, П) 2) ВН3Н-0,5* (П) 3) ВФ$^3/_4$Н-4 (П)	4) ВН$^1/_2$Н-4 (П) 5) ВН$^3/_4$НБ-4 (П) 6) ЗР3-6 ПР.	774	380	355	95	39	180	190	36,0
С4Н-5-113 ЗР ...	100	4	1) ВН4Н-0,5* (К, П) 2) ВН4Н-0,5* (П) 3) ВФ$^3/_4$Н-4 (П)	4) ВН$^1/_2$Н-4 (П) 5) ВН$^3/_4$НБ-4 (П) 6) ЗР4-6 ПР.	834	400	380	110	41,5	195	200	42,0

СП "ТермоБрест" ООО, Беларусь, Брест, Смирнова, 66,
Тел./факс: (375-162) 24-71-04, 24-94-83
E-mail: termo@brest.by
www.termobrest.ru

ОСНОВНЫЕ ТИПЫ БЛОКОВ ЭЛЕКТРОМАГНИТНЫХ КЛАПАНОВ с заслонкой дроссельной

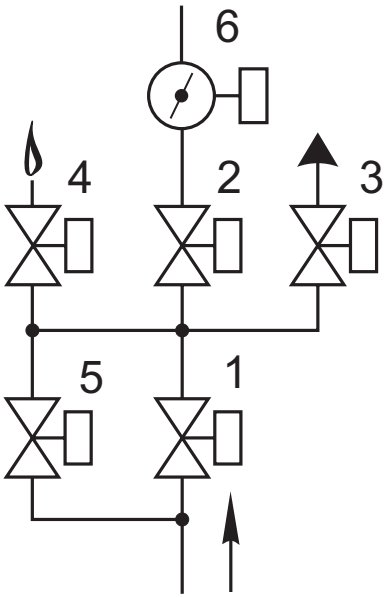

Схема 16

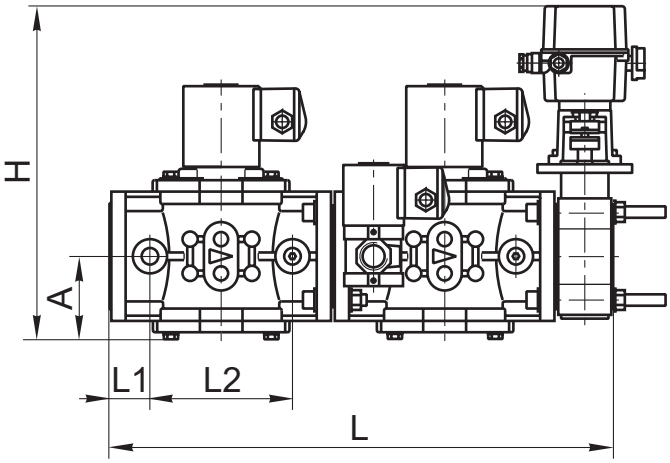

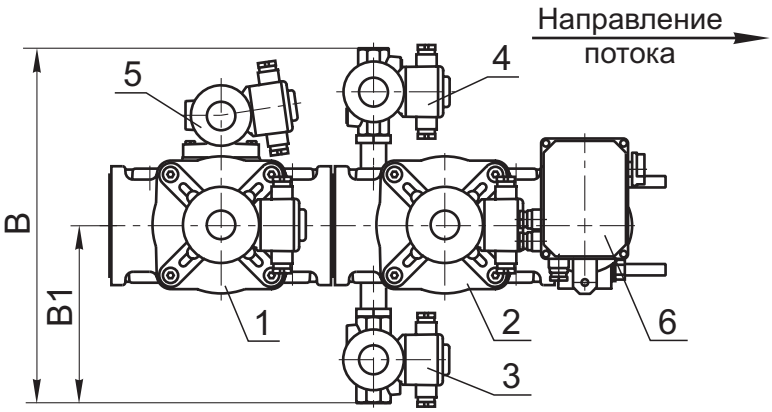

Рис. 10-78

Блок (рис. 10-78, 10-79) состоит из следующих основных узлов и деталей:
- основного запорного клапана 1;
- рабочего клапана 2;
- клапана свечи безопасности 3;
- клапана запальной горелки 4;
- клапана контроля плотности 5;
- заслонки дроссельной 6.

Клапан свечи безопасности может располагаться:
- справа по ходу газа (рис. 10-78);
- слева (рис. 10-79).

Материал корпусов всех клапанов и заслонки, входящих в блок, - сплав АК12ОЧ, АК12ПЧ.

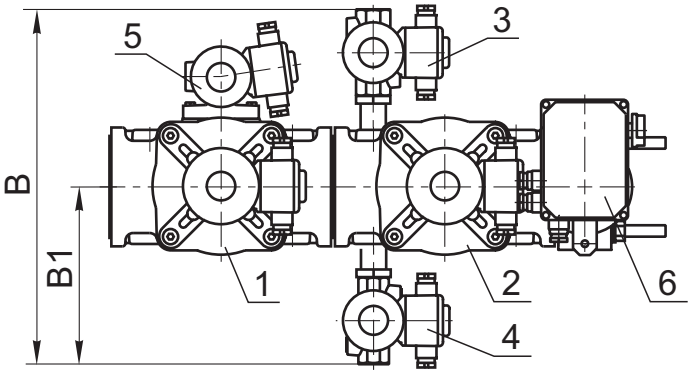

Рис. 10-79

Обозначение	Номинальный диаметр DN		№, тип клапана в схеме	Основные размеры, мм, не более							Масса, кг, не более
	мм	дюймы		L	B	H	A	L1	L2	B1	
С2$^1/_2$Н-5-111 ЗРВ ...	65	2$^1/_2$	1) ВН2$^1/_2$Н-0,5* (К, П) 4) ВН$^1/_2$Н-4 (П) 2) ВН2$^1/_2$Н-0,5* (П) 5) ВН$^3/_4$НБ-4 (П) 3) ВФ$^3/_4$Н-4 (П) 6) ЗР2$^1/_2$-6 В ПР.	530	370	375	86	42,5	150	185	30,3
С3Н-5-112 ЗРВ ...	80	3	1) ВН3Н-0,5* (К, П) 4) ВН$^1/_2$Н-4 (П) 2) ВН3Н-0,5* (П) 5) ВН$^3/_4$НБ-4 (П) 3) ВФ$^3/_4$Н-4 (П) 6) ЗР3-6 В ПР.	576	380	392	95	39	180	190	34,7
С4Н-5-113 ЗРВ ...	100	4	1) ВН4Н-0,5* (К, П) 4) ВН$^1/_2$Н-4 (П) 2) ВН4Н-0,5* (П) 5) ВН$^3/_4$НБ-4 (П) 3) ВФ$^3/_4$Н-4 (П) 6) ЗР4-6 В ПР.	616	400	415	110	41,5	195	200	40,5

ОСНОВНЫЕ ТИПЫ БЛОКОВ ЭЛЕКТРОМАГНИТНЫХ КЛАПАНОВ с заслонкой регулирующей

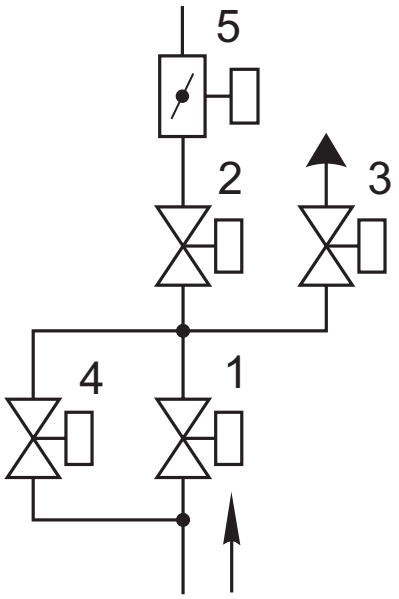

Схема 17

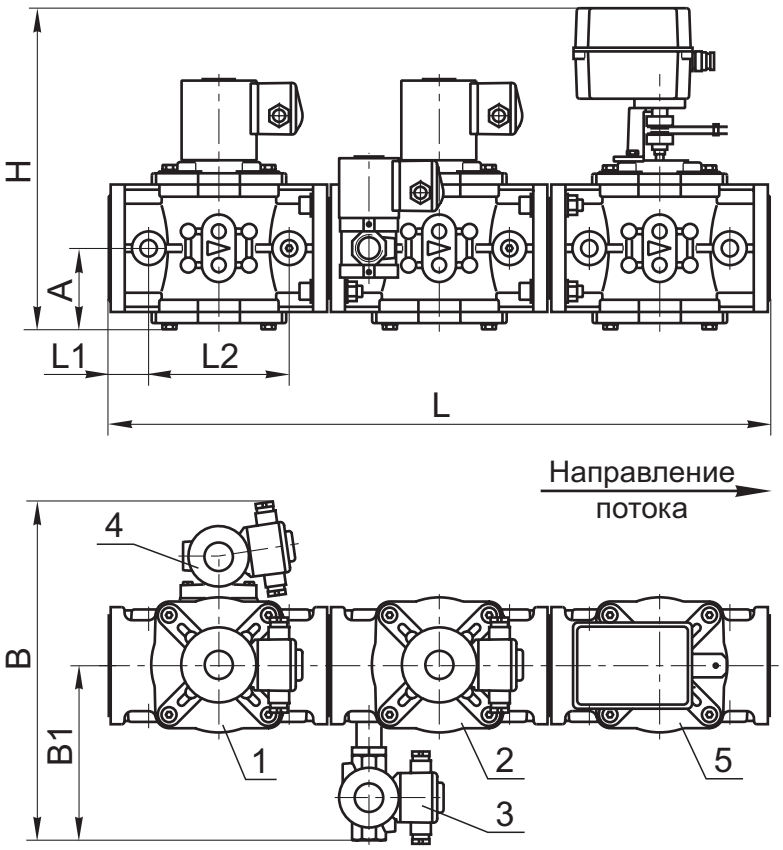

Рис. 10-80

Блок (рис. 10-80, 10-81) состоит из следующих основных узлов и деталей:
- основного запорного клапана 1;
- рабочего клапана 2;
- клапана свечи безопасности 3;
- клапана контроля плотности 4;
- заслонки регулирующей 5.

Клапан свечи безопасности может располагаться:
- справа по ходу газа (рис. 10-80);
- слева (рис. 10-81).

Материал корпусов всех клапанов и заслонки, входящих в блок, - сплав АК12ОЧ, АК12ПЧ.

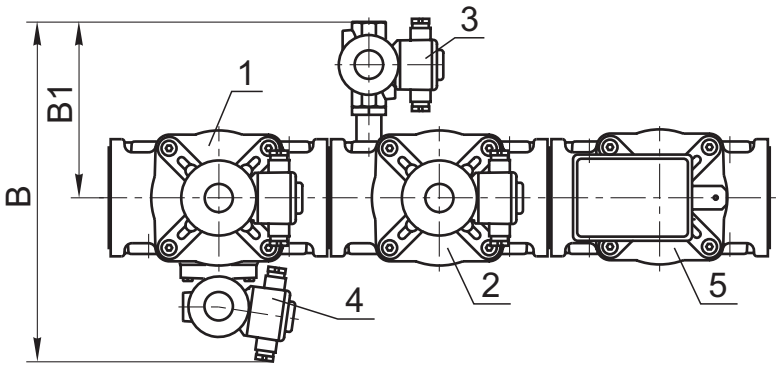

Рис. 10-81

Обозначение	Номинальный диаметр DN		№, тип клапана в схеме	Основные размеры, мм, не более							Масса, кг, не более
	мм	дюймы		L	B	H	A	L1	L2	B1	
С2$^1/_2$Н-4-116 ЗР ...	65	2$^1/_2$	1) ВН2$^1/_2$Н-0,5* (К, П) 2) ВН2$^1/_2$Н-0,5* (П) 3) ВФ$^3/_4$Н-4 (П) 4) ВН$^3/_4$НБ-4 (П) 5) ЗР2$^1/_2$-6 ПР.	705	335	345	86	42,5	150	185	29,5
С3Н-4-117 ЗР ...	80	3	1) ВН3Н-0,5* (К, П) 2) ВН3Н-0,5* (П) 3) ВФ$^3/_4$Н-4 (П) 4) ВН$^3/_4$НБ-4 (П) 5) ЗР3-6 ПР.	774	340	355	95	39	180	190	34,0
С4Н-4-118 ЗР ...	100	4	1) ВН4Н-0,5* (К, П) 2) ВН4Н-0,5* (П) 3) ВФ$^3/_4$Н-4 (П) 4) ВН$^3/_4$НБ-4 (П) 5) ЗР4-6 ПР.	834	365	380	110	41,5	195	200	39,5

СП "ТермоБрест" ООО, Беларусь, Брест, Смирнова, 66,
Тел./факс: (375-162) 24-71-04, 24-94-83
E-mail: termo@brest.by
www.termobrest.ru

ОСНОВНЫЕ ТИПЫ БЛОКОВ ЭЛЕКТРОМАГНИТНЫХ КЛАПАНОВ с заслонкой дроссельной

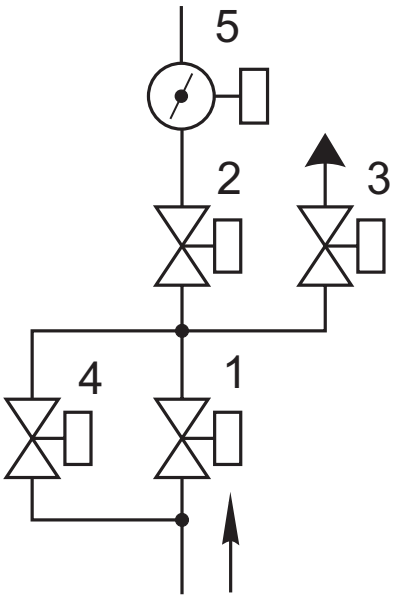

Схема 17

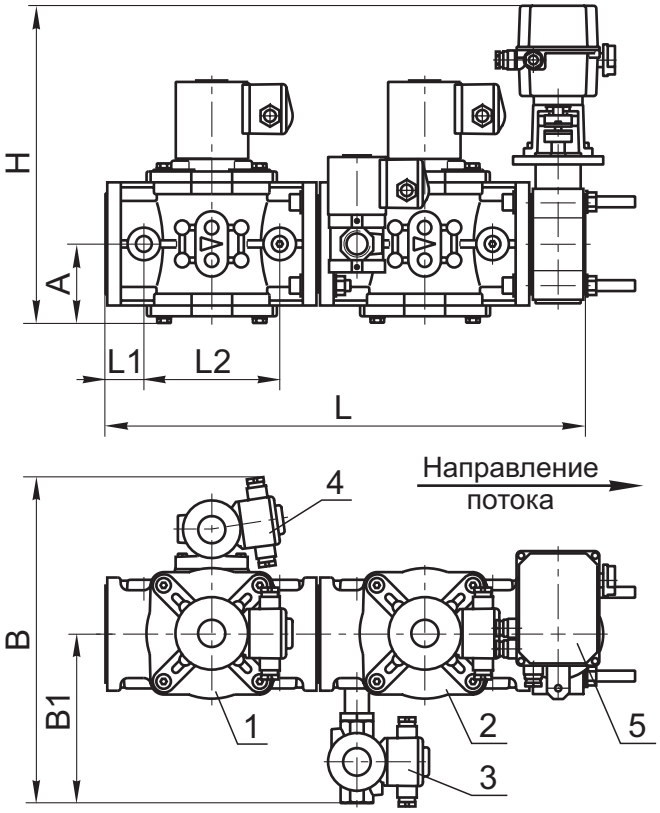

Рис. 10-82

Блок (рис. 10-82, 10-83) состоит из следующих основных узлов и деталей:
- основного запорного клапана 1;
- рабочего клапана 2;
- клапана свечи безопасности 3;
- клапана контроля плотности 4;
- заслонки дроссельной 5.

Клапан свечи безопасности может располагаться:
- справа по ходу газа (рис. 10-82);
- слева (рис. 10-83).

Материал корпусов всех клапанов и заслонки, входящих в блок, - сплав АК12ОЧ, АК12ПЧ.

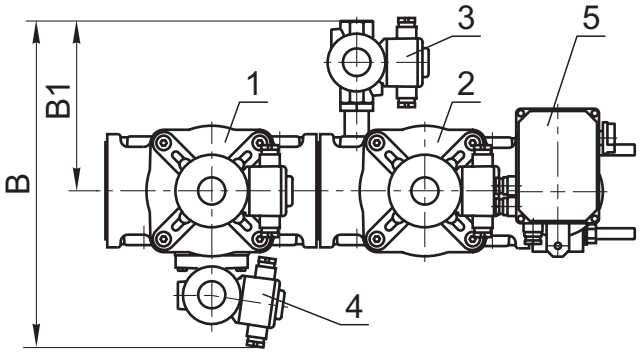

Рис. 10-83

Обозначение	Номинальный диаметр DN		№, тип клапана в схеме	Основные размеры, мм, не более							Масса, кг, не более
	мм	дюймы		L	B	H	A	L1	L2	B1	
С2$^1/_2$Н-4-116 ЗРВ ...	65	2$^1/_2$	1) ВН2$^1/_2$Н-0,5* (К, П) 2) ВН2$^1/_2$Н-0,5* (П) 3) ВФ$^3/_4$Н-4 (П) 4) ВН$^3/_4$НБ-4 (П) 5) ЗР2$^1/_2$-6 В ПР.	530	335	375	86	42,5	150	185	28,3
С3Н-4-117 ЗРВ ...	80	3	1) ВН3Н-0,5* (К, П) 2) ВН3Н-0,5* (П) 3) ВФ$^3/_4$Н-4 (П) 4) ВН$^3/_4$НБ-4 (П) 5) ЗР3-6 В ПР.	576	340	392	95	39	180	190	32,7
С4Н-4-118 ЗРВ ...	100	4	1) ВН4Н-0,5* (К, П) 2) ВН4Н-0,5* (П) 3) ВФ$^3/_4$Н-4 (П) 4) ВН$^3/_4$НБ-4 (П) 5) ЗР4-6 В ПР.	616	365	415	110	41,5	195	200	38,5

Примечания к блокам клапанов:

1*. Для блоков с рабочим давлением 1 бар и 3 бар вместо клапанов, помеченных звездочками, используются клапаны на 1 бар (ВН...-1...) и на 3 бар (ВН...-3...) соответственно.

2. В блоках могут быть использованы заслонки регулирующие и заслонки дроссельные:

- с пропорциональным регулированием (ЗР... ПР., ЗР... В Р);
- с позиционным регулированием (ЗР... ПОЗ., ЗР... В. ПОЗ);
- с ручным регулированием (ЗР... Р, ЗР... В Р).

Тип регулирования должен быть указан в наименовании блока.

3. Для блоков с датчиками положения (С...П) габарит по высоте Н следует увеличить на 100 мм.

4. По заказу потребителя блоки клапанов могут изготавливаться в комплекте с фильтрами газовыми, датчиками-реле давления и по индивидуальным схемам.

5. По заказу потребителя блоки клапанов могут изготавливаться во взрывозащищенном исполнении (ExmcIIT4Gc). Длина кабеля для каждой электромагнитной катушки составляет 5 м.

6. Конструкция блоков клапанов обеспечивает возможность проведения контроля герметичности перед розжигом горелки. Блоки, изготовленные по схемам 8, 11, 16 и 17, оборудованы устройством, позволяющим производить проверку герметичности затвора основных отсечных клапанов.

7. Расположение клапанов, заслонки регулирующей и датчиков-реле давления указывается при заказе.

Для заметок

СП "ТермоБрест" ООО, Беларусь, Брест, Смирнова, 66,
Тел./факс: (375-162) 24-71-04, 24-94-83
E-mail: termo@brest.by
www.termobrest.ru